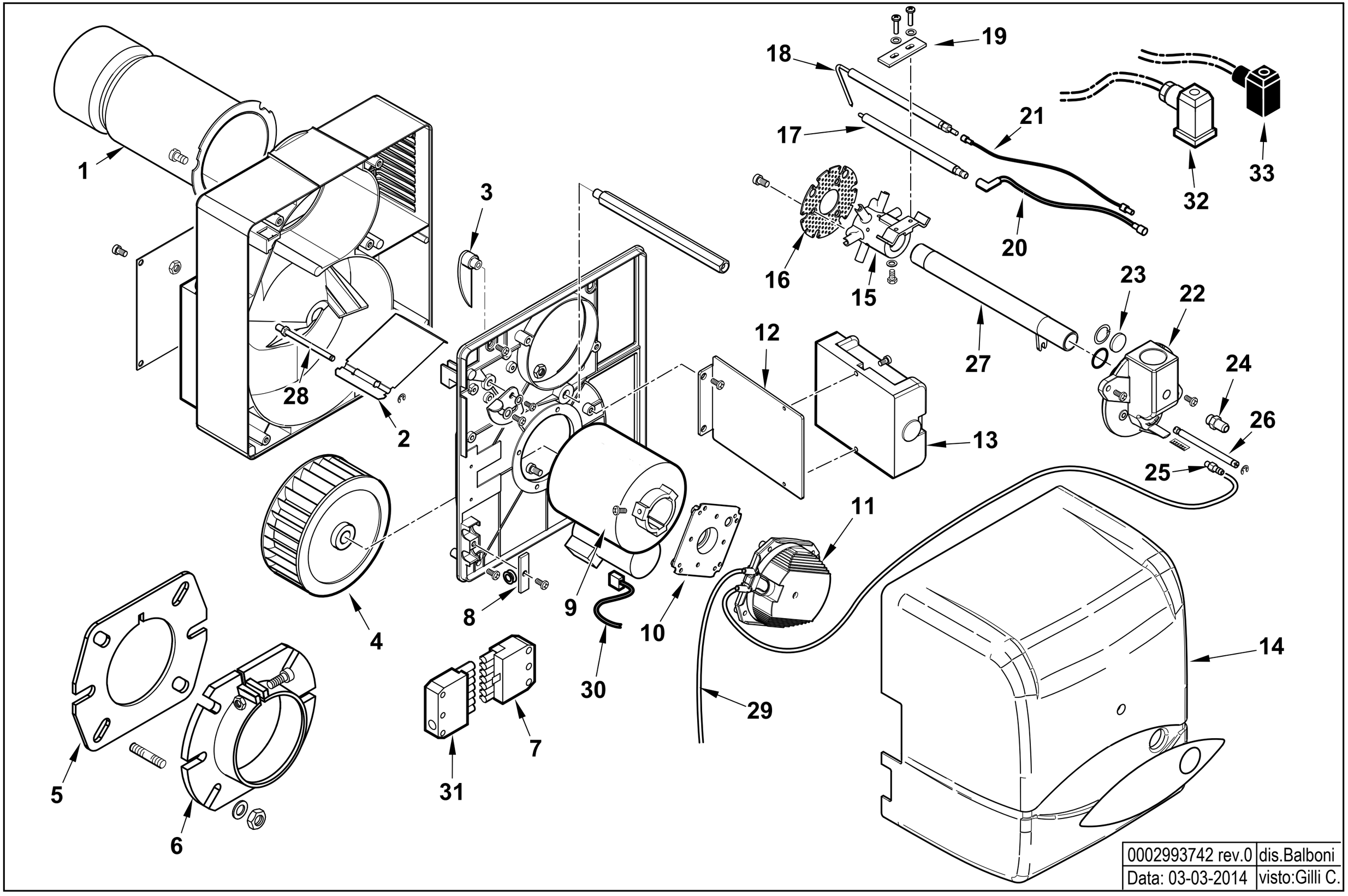

0002993742 rev.0	dis.Balboni
Data: 03-03-2014	visto:Gilli C.

17170010 **BTG 12** esploso 0002993742 **Rev.0**

Rif.	Codice	Descrizione
1	0013020079	AS.CANNOTTO BTG 12
2	0013030113	FARFALLA A GRAVITA' SPARK10
3	0013030114	CAMMA REG.NE ARIA MAN. SPARK10
4	0013010004	VENTOLA D.133X47 SPARK
5	50413	GUARN.NE FLANGIA SYN D90
6	8013030004	FLANGIA AT.CO BRUC.RE D90SPARK
7	0005130052	CONNETTORE 7POLI FEMM.
8	0013010032	PIASTRINA STRINGITUBI SPARK
9	0005010131	MOTORE MONO 100W 220-240/50-60
	95068	CONDENSATORE 6,3 mf
10	0005040094	ADATTATORE PRES.TO KROMSC.
11	0005040093	PRESSOSTATO KROMS. DL 4-E-1
12	0013020082	STAFFA SOP.TO AP.RA BTG 12
13	0005030314	AP.RA BRAHMA TGRD61 TP20S TS3S
	0005130193	CONNETTORI BRAHMA PER TGRD
14	0013010104	COPERCHIO POST.RE BTG3,6-11 AR
15	0013020038	AS.MISCELATORE SPARKGAS11
16	0013020081	DISCO FORATO D.74 BTG 12
17	0013020085	ELETTRODO BTG 12
18	0025030014	IONIZZATORE TBG 45P
19	53632	STAFFA SOP.TO ELET.DI SUP.RE
20	0005140240	CAVO ACC. D5 ATT.D4-D6,3 L450
21	0005140502	CAVO IONO D.2,8 ATT. M/F4 L450
22	0013010105	RACCORDO MAN.TA GAS BTG11 3/4"
23	0013010027	VETRINO 20X3 SPARK
24	31483	PRESA PRESSIONE 1/8" CON.
25	58029	ATTACCO TUBO M5X6
26	0013010122	VITE REG.NE MISCELAT. BTG
27	0013020080	AS.TUBO MANDATA GAS BTG12

Rif.	Codice	Descrizione
28	0013010018	PERNO FARFALLA A GRAVITA'SPARK
29	0005250094	TUBO IN PVC 5X8
30	0005130016	CONNETTORE MOTORE SPARK L.370
31	0005130051	CONNETTORE 7POLI MASCH.
32	23522	CONNETTORE 14A GRIGIO M20
33	23521	CONNETTORE 12B NERO M20